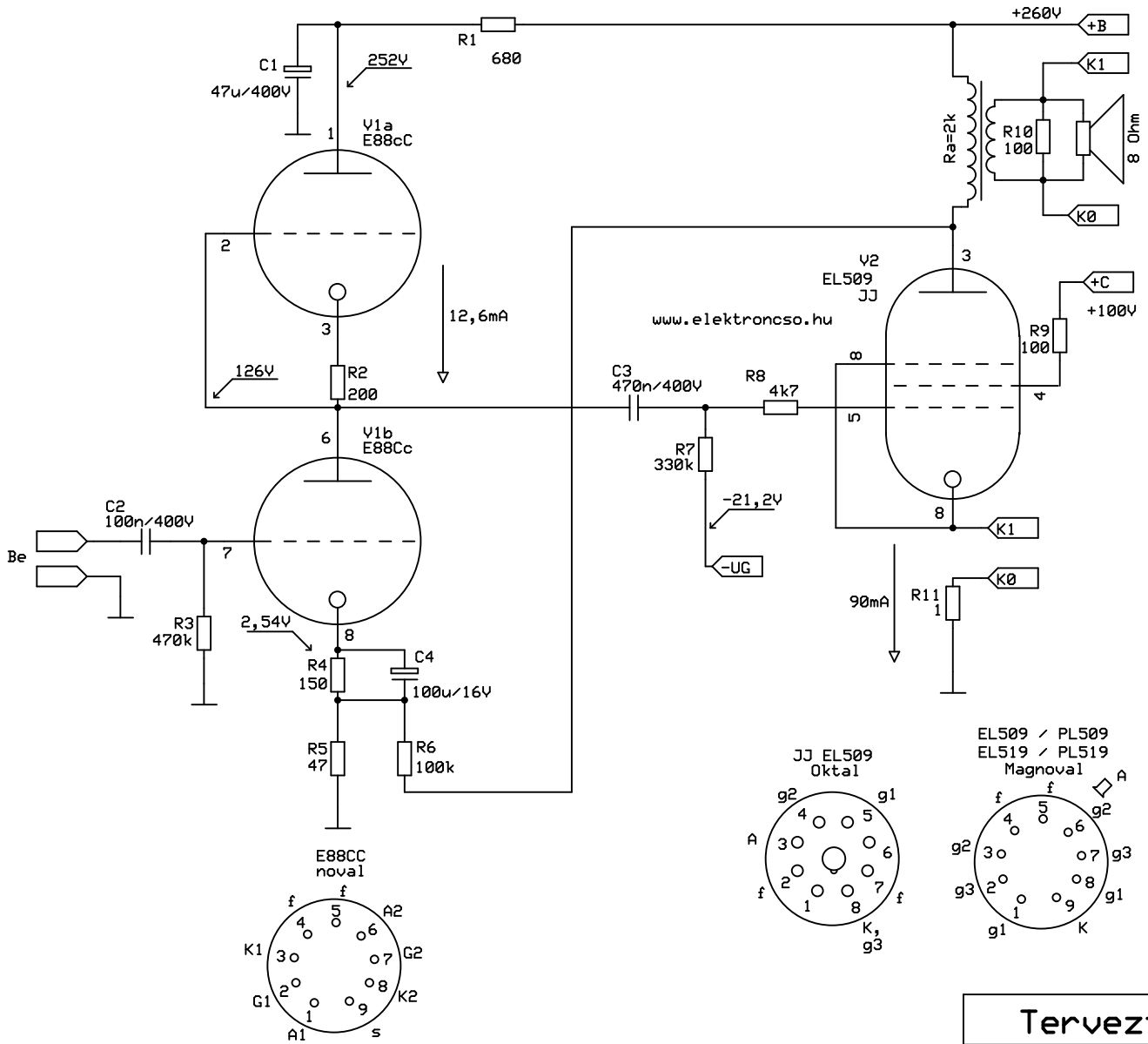

Tervezte: Bodnar Janos		
EL509+E88CC SE		
Koncz Janos	Rev 1.0 2016.06.18.	1/1 oldal